MONTAGEANLEITUNG
FUGENSYSTEM A, SYSTEM J1

Allgemeines bauaufsichtliches Prüfzeugnis P-3786/243/11-MPA BS

Durchführung:
Das Fugensystem darf in Decken und bei Wandanschlussfugen der Feuerwiderstandsklasse F 30, F 60 bzw. F 90 mit einer Dicke d ≥ 80 mm bzw. d ≥ 100 mm verwendet werden.

Die Fugendichtungen müssen aus einem vollständigen Verschluss aus Mineralfaser-Plattenstreifen (Schmelzpunkt > 1.000 °C) und einem Abstrich aus „Brandschutzfugenmasse Acryl" bestehen. Die Fugendichtungen bestehen bei Fugenlängen ≤ 1.000 mm aus einem Streifen aus Mineralfaserplatten. Bei Fugenlängen > 1.000 mm dürfen die Streifen aus Mineralfaserplatten auch dicht aneinander gestoßen eingebaut werden. Die Mineralfaserplatten sind stets stramm in die vorhandene Bauteilfuge einzupassen, wobei die Nenndicke mindestens dem 1,33 der Fugenbreite betragen muss.

Die Stopfung aus den Mineralfaserplatten muss dicht und hohlraumfüllend beidseitig mit einem Abstand entsprechend der erforderlichen Dicke des Abstriches aus „Brandschutzfugenmasse Acryl" zu den Bauteiloberflächen eingebaut werden (Einbausituation B). Bei Decken dürfen diese auch bündig mit der Deckenunterseite abschließen (Einbausituation A).

Einbausituation A

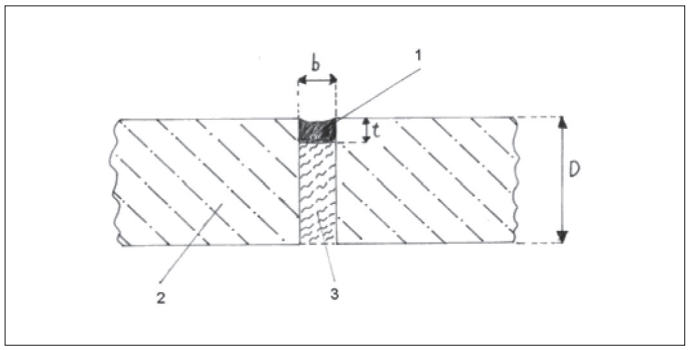

Einbausituation B

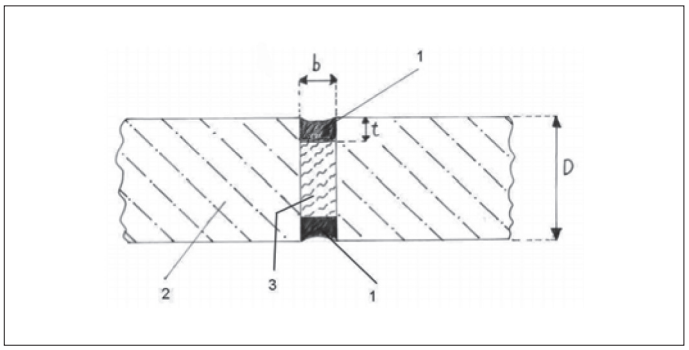

Feuerwiderstandsklasse	**F 30**	**F 60**		**F 90**
Mindestbauteildicke (mm) D	80	80*)	100	100
Fugenbreite (mm) b	6–30	30	6–30	6–30
Tiefe Fugenmasse (mm) t	6 mm ≤ t ≤ b/2			
Einbaurohdichte (kg/m³) p	≥ 150 bzw. Nenndicke ≥ 1,33 x Fugenbreite b			

*) nur bei Decken in Verbindung mit Einbausituation A

Verarbeitungs-hinweis

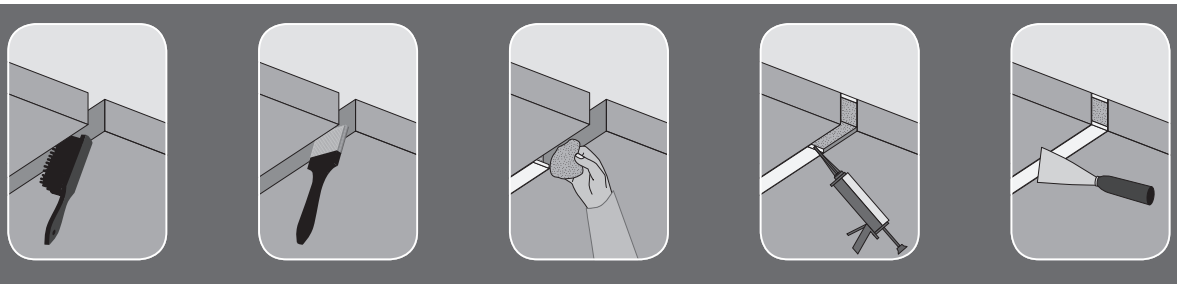

Kennzeichnung

Die Abschottung kann mit einem Kennzeichnungsschild zu versehen, auf dem der Verarbeiter, seine Firma und das Datum einträgt und das verwendete System ankreuzt.

Genaue Angaben finden Sie in dem allgemeinen bauaufsichtlichen Prüfzeugnis Nr. P -3786/243/11-MPA BS unter www.wuerth.de/brandschutz. Bei Fragen wenden Sie sich gerne an unsere Produkthotline 0800/18 13 800.

Adolf Würth GmbH & Co. KG · Reinhold-Würth-Straße 12–17 · 74653 Künzelsau, GERMANY · T +49 7940 15-0 · F +49 7940 15-1000 · www.wuerth.com