AUFMASS- UND BESTELLFORMULAR FÜR SONDERBAUTEILE BRANDSCHUTZKANAL I 30/I 60/I 90/I 120

Lfd.-Nr.

Absender

Firma	
Ansprechpartner	
Straße/Nr.	
PLZ/Ort	
Telefon	
Fax	

Bauvorhaben	
Kunden-Nr.	
Datum	
Unterschrift*	

*Sonderbauteile können nicht umgetauscht werden, nehmen Sie das Prüfzeugnis als Planungshilfe

Es gelten unsere allgemeinen Geschäftsbedingungen unter www.wuerth.de

Oberfläche:	☐ verzinkt	☐ RAL-Nr.	☐ V2A	
Feuerwiderstandsfähigkeit:	☐ I 30	☐ I 60	☐ I 90	☐ I 120
Kanalart:	☐ 2-seitig	☐ 3-seitig	☐ 4-seitig	☐ rund

Skizze vom Verlauf und Aufbau mit Abmessungen

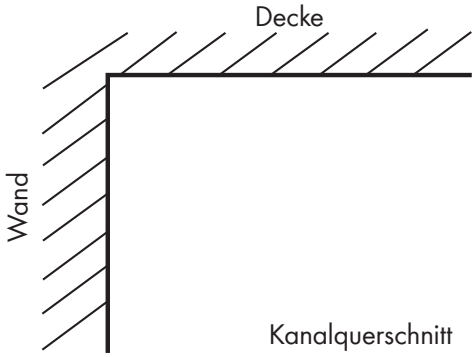

Bemerkungen: _____

MCVP-SF-07/22

INHALTSVERZEICHNIS

Aufmaßblatt für geraden Kanal, 2-seitig
Aufmaßblatt für Passstück, 2-seitig
Aufmaßblatt für Außenecke, 2-seitig
Aufmaßblatt für Innenecke, 2-seitig
Aufmaßblatt für T-Stück, 2-seitig auf 3-seitig
Aufmaßblatt für Reduzierung, 2-seitig
Aufmaßblatt für Abschlusskappe, 2-seitig
Aufmaßblatt für Wandanschluss, 2-seitig
Aufmaßblatt für Flachwinkel, 3-seitig
Aufmaßblatt für Flachwinkel, 3-seitig
Aufmaßblatt für Außenecke, 3-seitig
Aufmaßblatt für Innenecke, 3-seitig
Aufmaßblatt für Abschlusskappe, 3-seitig
Aufmaßblatt für Wandanschlusskragen, 3-seitig
Aufmaßblatt für T-Stück, 3-seitig
Aufmaßblatt für Reduzierung, 3-seitig
Aufmaßblatt für Gerader Kanal, 3-seitig
Aufmaßblatt für Passstück, 3-seitig
Aufmaßblatt für Flachwinkel, 4-seitig
Aufmaßblatt für Flachwinkel, 4-seitig
Aufmaßblatt für Außenecke, 4-seitig
Aufmaßblatt für Innenecke, 4-seitig
Aufmaßblatt für Abschlusskappe, 4-seitig
Aufmaßblatt für WandanschluSSkragen, 4-seitig
Aufmaßblatt für T-Stück, 4-seitig
Aufmaßblatt für Reduzierung, 4-seitig
Aufmaßblatt für Gerader Kanal, 4-seitig
Aufmaßblatt für Passstück, 4-seitig
Aufmaßblatt für Kreuzung, 4-seitig
Aufmaßblatt für S-Stück, 4-seitig
Aufmaßblatt für Abflachung, 4-seitig
Aufmaßblatt für Etage, 4-seitig
S-Bestellung Brandschutz I-Kanal in weiß

Adolf Würth GmbH & Co. KG · 74650 Künzelsau, Germany · T +49 7940 15-0 · F +49 7940 15-1000 · www.wuerth.com

AUFMASSBLATT FÜR GERADEN KANAL, 2-SEITIG

Blatt _____ von _____

Firma:	Datum:
Straße/Nr.:	Liefertermin:
PLZ/Ort:	Bauvorhaben:

bitte zutreffendes ankreuzen:

Feuerwiderstandsklasse:	☐ I 30	☐ I 60	☐ I 90	☐ I 120
Oberflächenfarbe:	☐ verzinkt	☐ weiß RAL 9010	☐ nach RAL _____	☐ V2A
Ausführungsvariante:	☐ Standard		☐ mit Montagewinkel	

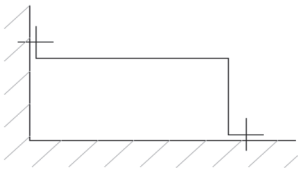

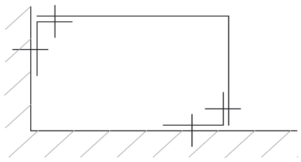

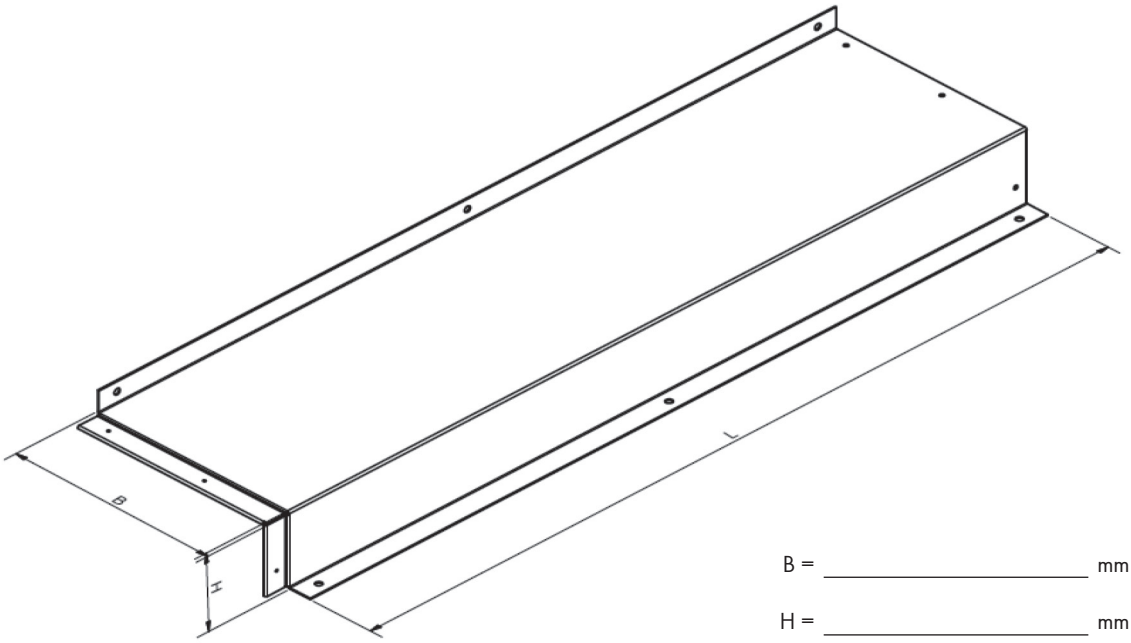

B = _____ mm

H = _____ mm

L = _____ mm

Stück = _____

Bemerkungen: _____

MCVP-SF-07/22

AUFMASSBLATT FÜR PASSSTÜCK, 2-SEITIG

Blatt _____ von _____

Firma:	Datum:
Straße/Nr.:	Liefertermin:
PLZ/Ort:	Bauvorhaben:

bitte zutreffendes ankreuzen:

Feuerwiderstandsklasse:	☐ I 30	☐ I 60	☐ I 90	☐ I 120
Oberflächenfarbe:	☐ verzinkt	☐ weiß RAL 9010	☐ nach RAL _____	☐ V2A
Ausführungsvariante:	☐ Standard		☐ mit Montagewinkel	

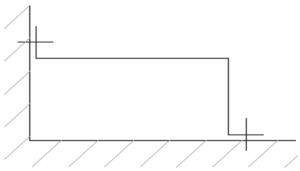

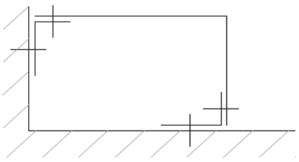

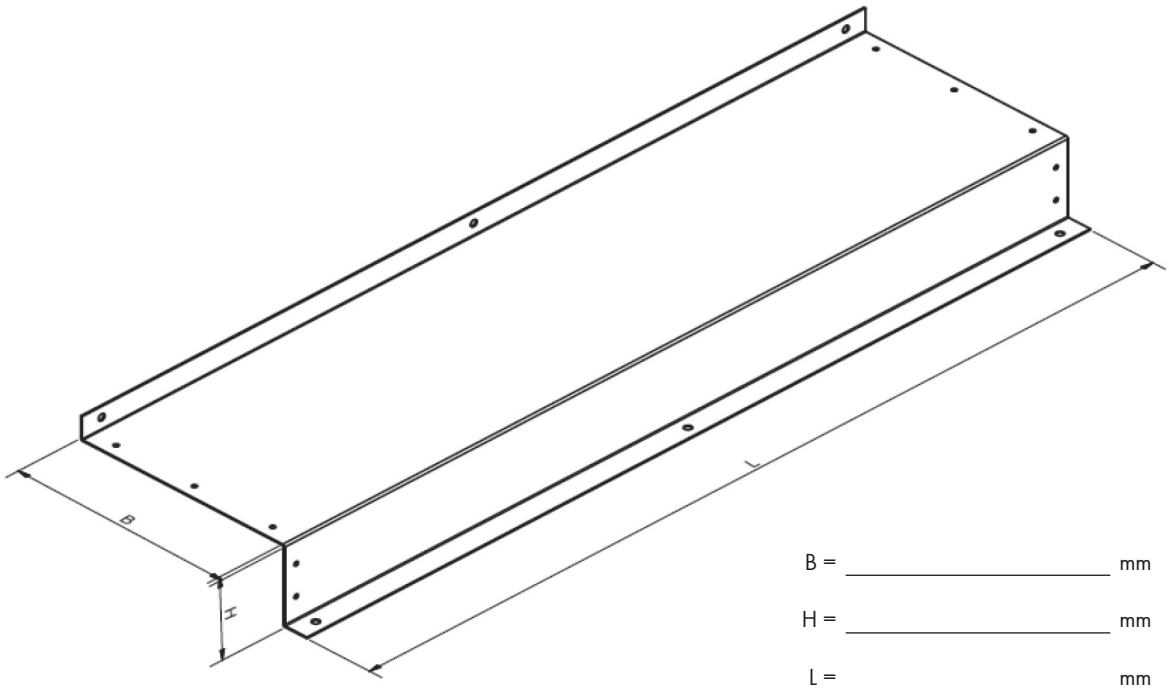

B = _____ mm

H = _____ mm

L = _____ mm

Stück = _____

Bemerkungen: _____

MCVP-SF-07/22

AUFMASSBLATT FÜR AUSSENECKE, 2-SEITIG

Blatt _____ von _____

Firma:	Datum:
Straße/Nr.:	Liefertermin:
PLZ/Ort:	Bauvorhaben:

bitte zutreffendes ankreuzen:

Feuerwiderstandsklasse:	☐ I 30	☐ I 60	☐ I 90	☐ I 120
Oberflächenfarbe:	☐ verzinkt	☐ weiß RAL 9010	☐ nach RAL _____	☐ V2A
Ausführungsvariante:	☐ Standard		☐ mit Montagewinkel	

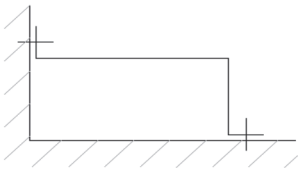

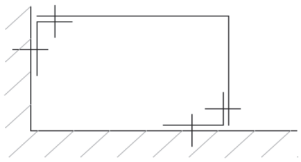

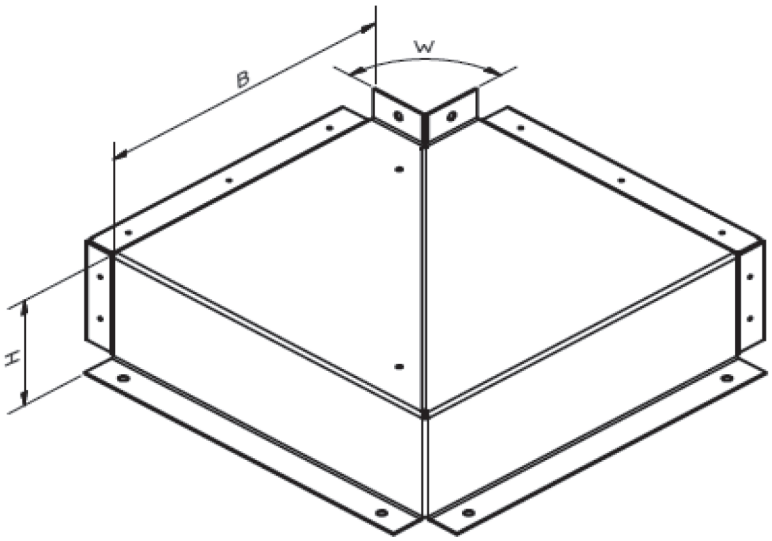

B = _____ mm

H = _____ mm

W = _____ °

Stück = _____

Bemerkungen: _____

MCVP-SF-07/22

AUFMASSBLATT FÜR INNENECKE, 2-SEITIG

Blatt _____ von _____

Firma:	Datum:
Straße/Nr.:	Liefertermin:
PLZ/Ort:	Bauvorhaben:

bitte zutreffendes ankreuzen:

Feuerwiderstandsklasse:	☐ I 30	☐ I 60	☐ I 90	☐ I 120
Oberflächenfarbe:	☐ verzinkt	☐ weiß RAL 9010	☐ nach RAL _____	☐ V2A
Ausführungsvariante:	☐ Standard		☐ mit Montagewinkel	

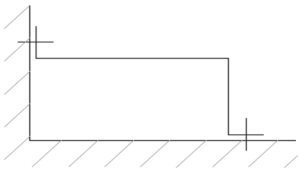

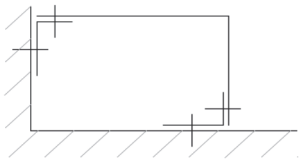

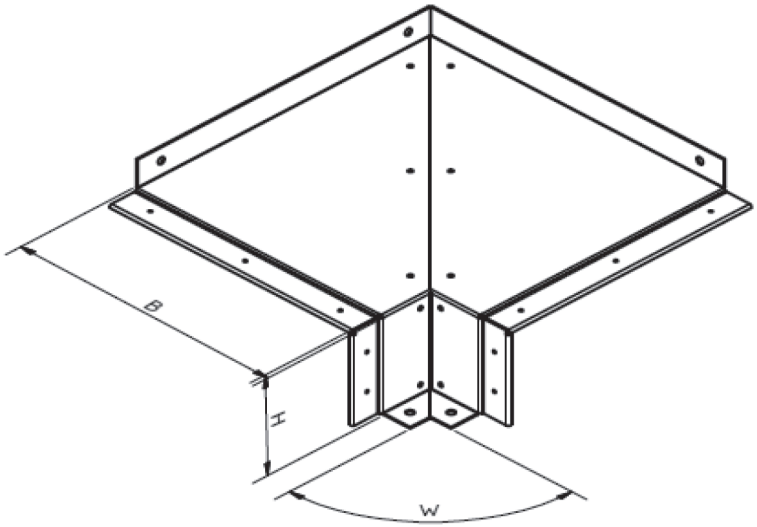

B = _____ mm

H = _____ mm

W = _____ °

Stück = _____

Bemerkungen: _____

MCVP-SF-07/22

AUFMASSBLATT FÜR T-STÜCK, 2-SEITIG AUF 3-SEITIG

Blatt _____ von _____

Firma:	Datum:
Straße/Nr.:	Liefertermin:
PLZ/Ort:	Bauvorhaben:

bitte zutreffendes ankreuzen:

Feuerwiderstandsklasse:	☐ I 30	☐ I 60	☐ I 90	☐ I 120
Oberflächenfarbe:	☐ verzinkt	☐ weiß RAL 9010	☐ nach RAL _____	☐ V2A
Ausführungsvariante:	☐ Standard		☐ mit Montagewinkel	

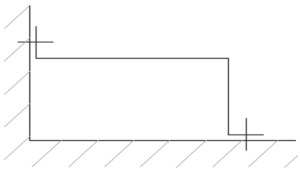

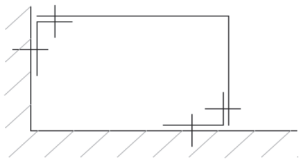

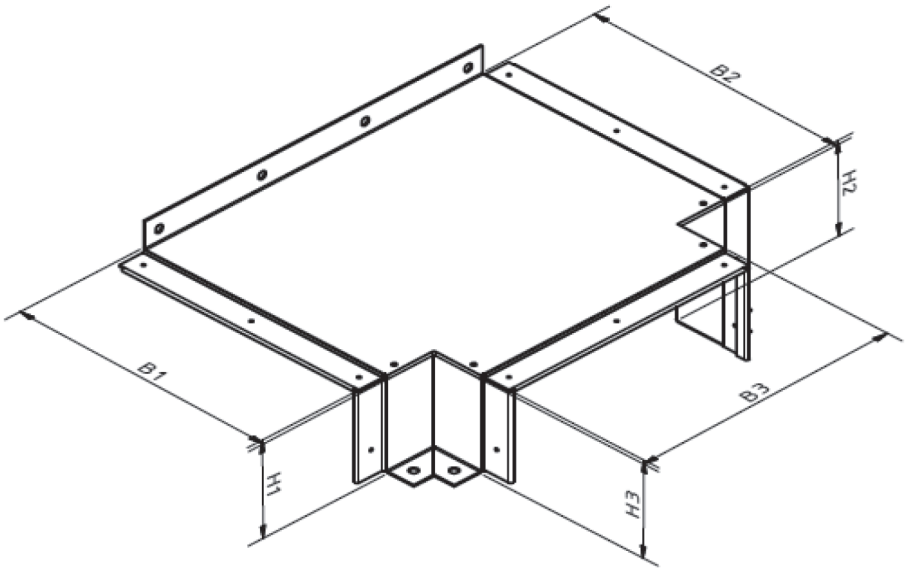

B1 = _____ mm B2 = _____ mm B3 = _____ mm

H1 = _____ mm H2 = _____ mm H3 = _____ mm

Stück = _____

Bemerkungen: _____

MCVP-SF-07/22

AUFMASSBLATT FÜR REDUZIERUNG, 2-SEITIG

Blatt _____ von _____

Firma:	Datum:
Straße/Nr.:	Liefertermin:
PLZ/Ort:	Bauvorhaben:

bitte zutreffendes ankreuzen:

Feuerwiderstandsklasse:	☐ I 30	☐ I 60	☐ I 90	☐ I 120
Oberflächenfarbe:	☐ verzinkt	☐ weiß RAL 9010	☐ nach RAL _____	☐ V2A
Ausführungsvariante:	☐ Standard		☐ mit Montagewinkel	

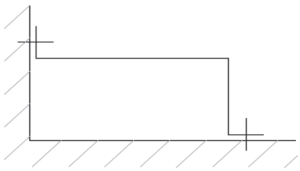

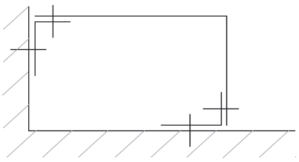

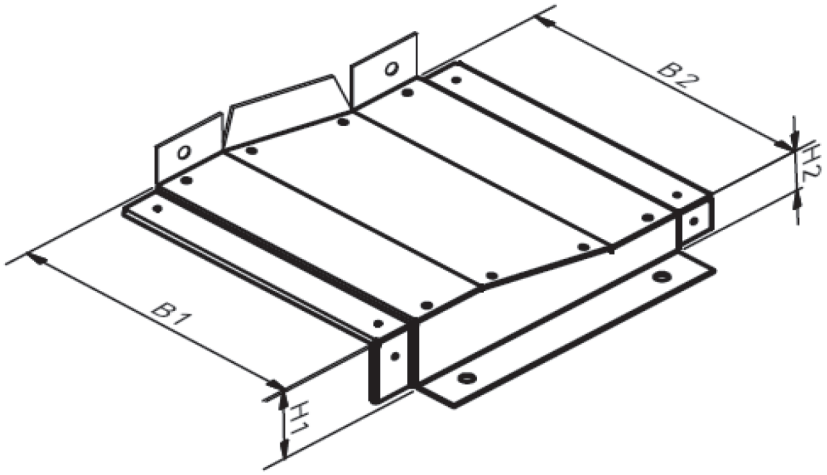

B1 = _____ mm B2 = _____ mm

H1 = _____ mm H2 = _____ mm

Stück = _____

Bemerkungen: _____

MCVP-SF-07/22

AUFMASSBLATT FÜR ABSCHLUSSKAPPE, 2-SEITIG

Blatt _____ von _____

Firma:	Datum:
Straße/Nr.:	Liefertermin:
PLZ/Ort:	Bauvorhaben:

bitte zutreffendes ankreuzen:

Feuerwiderstandsklasse:	☐ I 30	☐ I 60	☐ I 90	☐ I 120
Oberflächenfarbe:	☐ verzinkt	☐ weiß RAL 9010	☐ nach RAL _____	☐ V2A
Ausführungsvariante:	☐ Standard		☐ mit Montagewinkel	

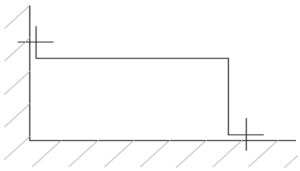

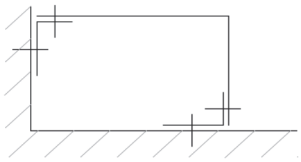

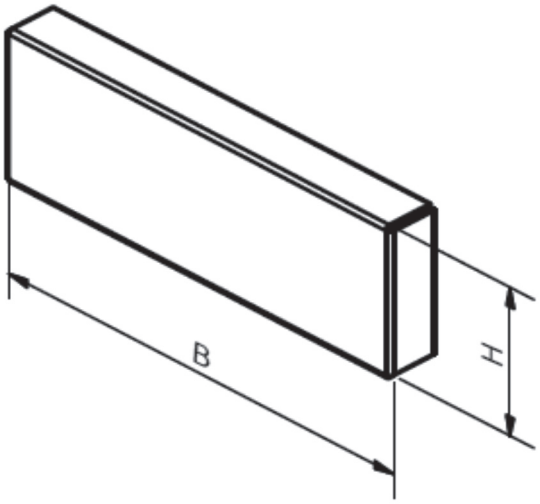

B = _____ mm

H = _____ mm

Stück = _____

Bemerkungen: _____

_____

MCVP-SF-07/22

AUFMASSBLATT FÜR WANDANSCHLUSS, 2-SEITIG

Blatt _____ von _____

Firma:	Datum:
Straße/Nr.:	Liefertermin:
PLZ/Ort:	Bauvorhaben:

bitte zutreffendes ankreuzen:

Feuerwiderstandsklasse:	☐ I 30	☐ I 60	☐ I 90	☐ I 120
Oberflächenfarbe:	☐ verzinkt	☐ weiß RAL 9010	☐ nach RAL _____	☐ V2A
Ausführungsvariante:	☐ Standard		☐ mit Montagewinkel	

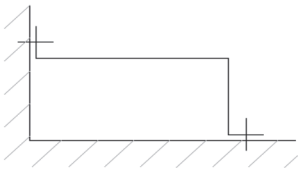

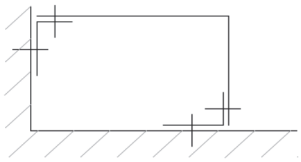

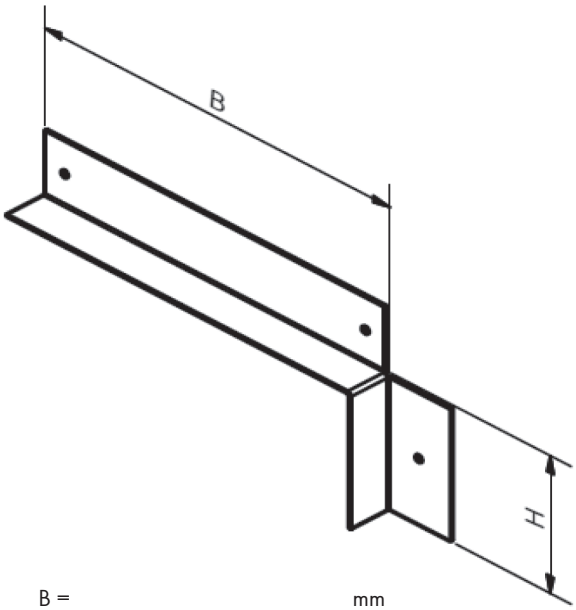

B = _____ mm

H = _____ mm

Stück = _____

Bemerkungen: _____

_____

MCVP-SF-07/22

AUFMASSBLATT FÜR FLACHWINKEL, 3-SEITIG

Blatt _____ von _____

Firma:	Datum:
Straße/Nr.:	Liefertermin:
PLZ/Ort:	Bauvorhaben:

bitte zutreffendes ankreuzen:

Feuerwiderstandsklasse:	☐ I 30	☐ I 60	☐ I 90	☐ I 120
Oberflächenfarbe:	☐ verzinkt	☐ weiß RAL 9010	☐ nach RAL _____	☐ V2A
Ausführungsvariante:	☐ Standard	☐ mit Montagewinkel	☐ 3-teilig	

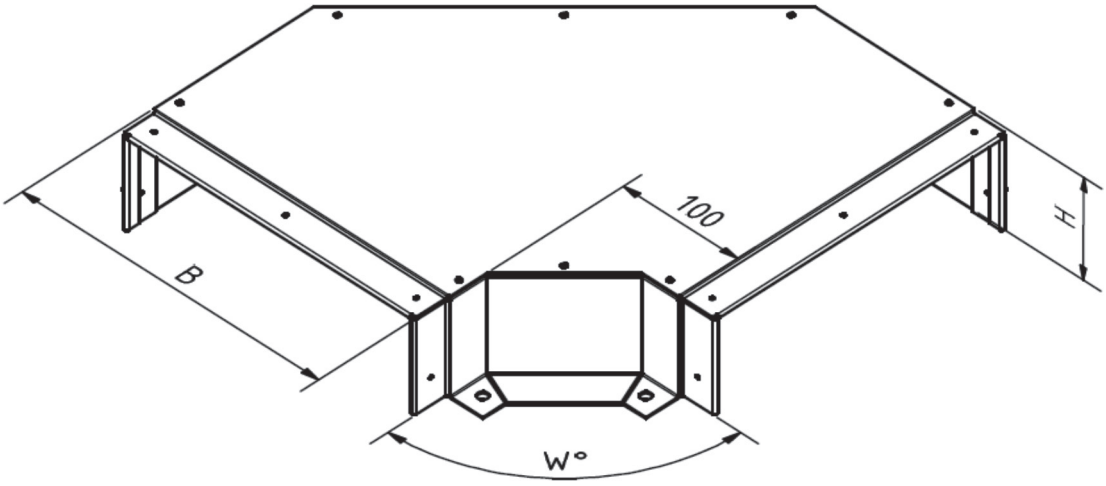

B = _____ mm

H = _____ mm

W = _____ °

Stück = _____

Bemerkungen: _____

MCVP-SF-07/22

AUFMASSBLATT FÜR FLACHWINKEL, 3-SEITIG

Blatt _____ von _____

Firma:	Datum:
Straße/Nr.:	Liefertermin:
PLZ/Ort:	Bauvorhaben:

bitte zutreffendes ankreuzen:

Feuerwiderstandsklasse:	☐ I 30	☐ I 60	☐ I 90	☐ I 120
Oberflächenfarbe:	☐ verzinkt	☐ weiß RAL 9010	☐ nach RAL _____	☐ V2A
Ausführungsvariante:	☐ Standard	☐ mit Montagewinkel	☐ 3-teilig	

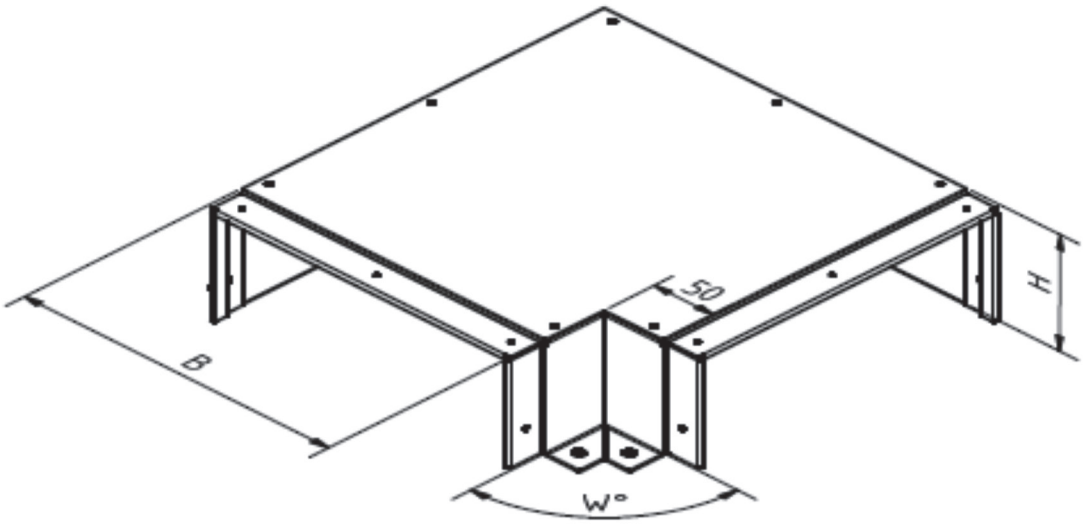

B = _____ mm

H = _____ mm

W = _____ °

Stück = _____

Bemerkungen: _____

MCVP-SF-07/22

AUFMASSBLATT FÜR AUSSENECKE, 3-SEITIG

Blatt _____ von _____

Firma:	Datum:
Straße/Nr.:	Liefertermin:
PLZ/Ort:	Bauvorhaben:

bitte zutreffendes ankreuzen:

Feuerwiderstandsklasse:	☐ I 30	☐ I 60	☐ I 90	☐ I 120
Oberflächenfarbe:	☐ verzinkt	☐ weiß RAL 9010	☐ nach RAL _____	☐ V2A
Ausführungsvariante:	☐ Standard	☐ mit Montagewinkel	☐ 3-teilig	

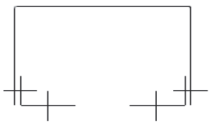

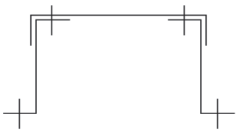

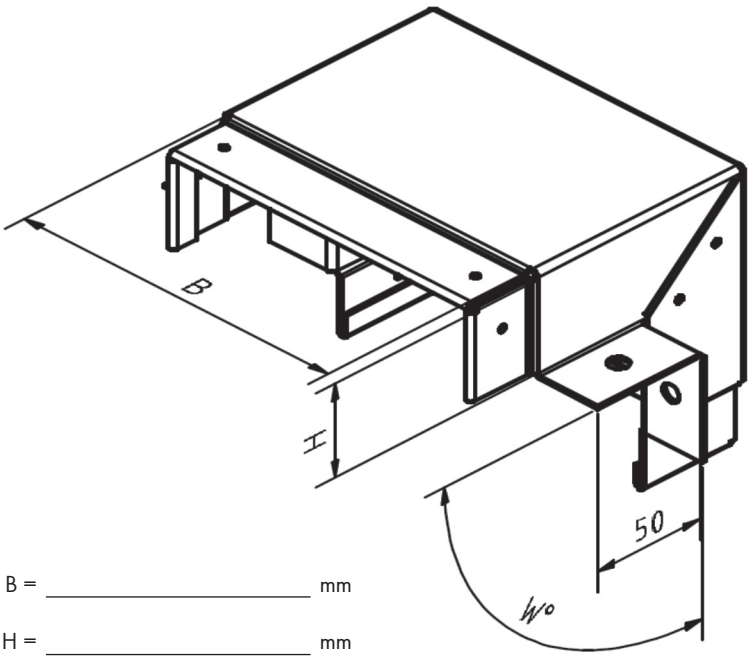

B = _____ mm

H = _____ mm

W = _____ °

Stück = _____

Bemerkungen: _____

Adolf Würth GmbH & Co. KG · 74650 Künzelsau, Germany · T +49 7940 15-0 · F +49 7940 15-1000 · www.wuerth.com

AUFMASSBLATT FÜR INNENECKE, 3-SEITIG

Blatt _____ von _____

Firma:	Datum:
Straße/Nr.:	Liefertermin:
PLZ/Ort:	Bauvorhaben:

bitte zutreffendes ankreuzen:

Feuerwiderstandsklasse:	☐ I 30	☐ I 60	☐ I 90	☐ I 120
Oberflächenfarbe:	☐ verzinkt	☐ weiß RAL 9010	☐ nach RAL _____	☐ V2A
Ausführungsvariante:	☐ Standard	☐ mit Montagewinkel	☐ 3-teilig	

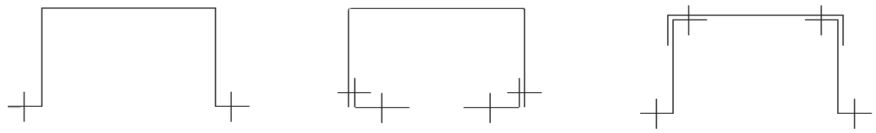

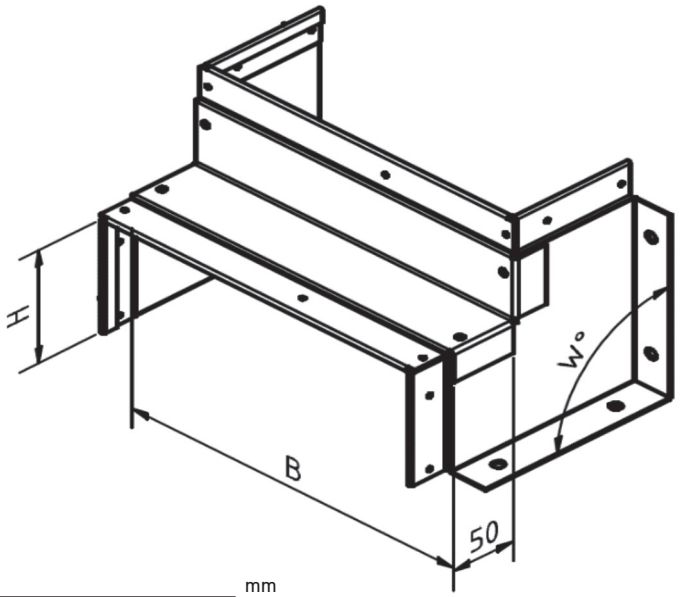

B = _____ mm

H = _____ mm

W = _____ °

Stück = _____

Bemerkungen: _____

MCVP-SF-07/22

AUFMASSBLATT FÜR ABSCHLUSSKAPPE, 3-SEITIG

Blatt _____ von _____

Firma:	Datum:
Straße/Nr.:	Liefertermin:
PLZ/Ort:	Bauvorhaben:

bitte zutreffendes ankreuzen:

Feuerwiderstandsklasse:	☐ I 30	☐ I 60	☐ I 90	☐ I 120
Oberflächenfarbe:	☐ verzinkt	☐ weiß RAL 9010	☐ nach RAL _____	☐ V2A
Ausführungsvariante:	☐ Standard	☐ mit Montagewinkel	☐ 3-teilig	

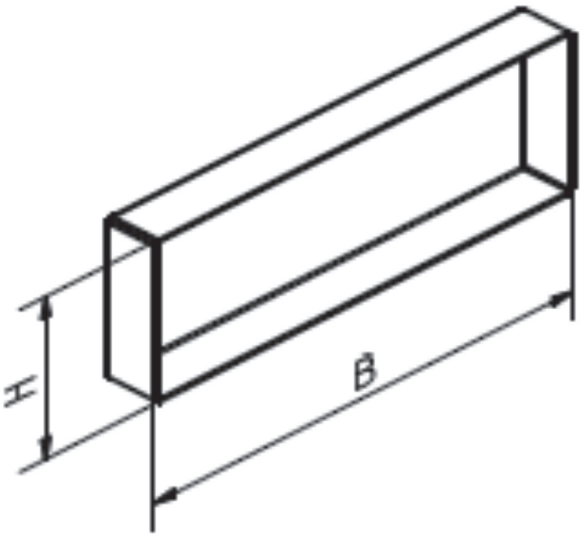

B = _____ mm

H = _____ mm

Stück = _____

Bemerkungen: _____

MCVP-SF-07/22

AUFMASSBLATT FÜR WANDANSCHLUSSKRAGEN, 3-SEITIG

Blatt _____ von _____

Firma:	Datum:
Straße/Nr.:	Liefertermin:
PLZ/Ort:	Bauvorhaben:

bitte zutreffendes ankreuzen:

Feuerwiderstandsklasse:	☐ I 30	☐ I 60	☐ I 90	☐ I 120
Oberflächenfarbe:	☐ verzinkt	☐ weiß RAL 9010	☐ nach RAL _____	☐ V2A
Ausführungsvariante:	☐ Standard	☐ mit Montagewinkel	☐ 3-teilig	

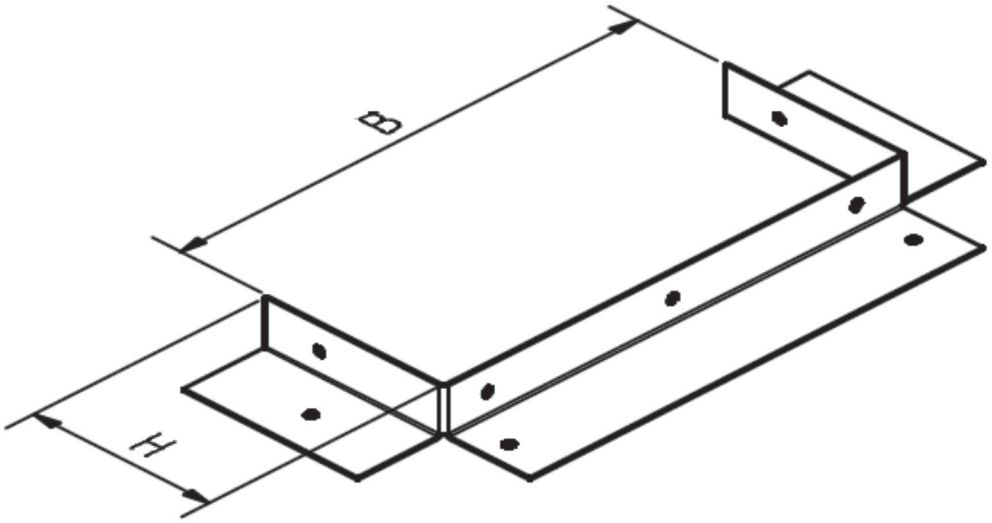

B = _____ mm

H = _____ mm

Stück = _____

Bemerkungen: _____

MCVP-SF-07/22

AUFMASSBLATT FÜR T-STÜCK, 3-SEITIG

Blatt _____ von _____

Firma:	Datum:
Straße/Nr.:	Liefertermin:
PLZ/Ort:	Bauvorhaben:

bitte zutreffendes ankreuzen:

Feuerwiderstandsklasse:	☐ I 30	☐ I 60	☐ I 90	☐ I 120
Oberflächenfarbe:	☐ verzinkt	☐ weiß RAL 9010	☐ nach RAL _____	☐ V2A
Ausführungsvariante:	☐ Standard	☐ mit Montagewinkel	☐ 3-teilig	

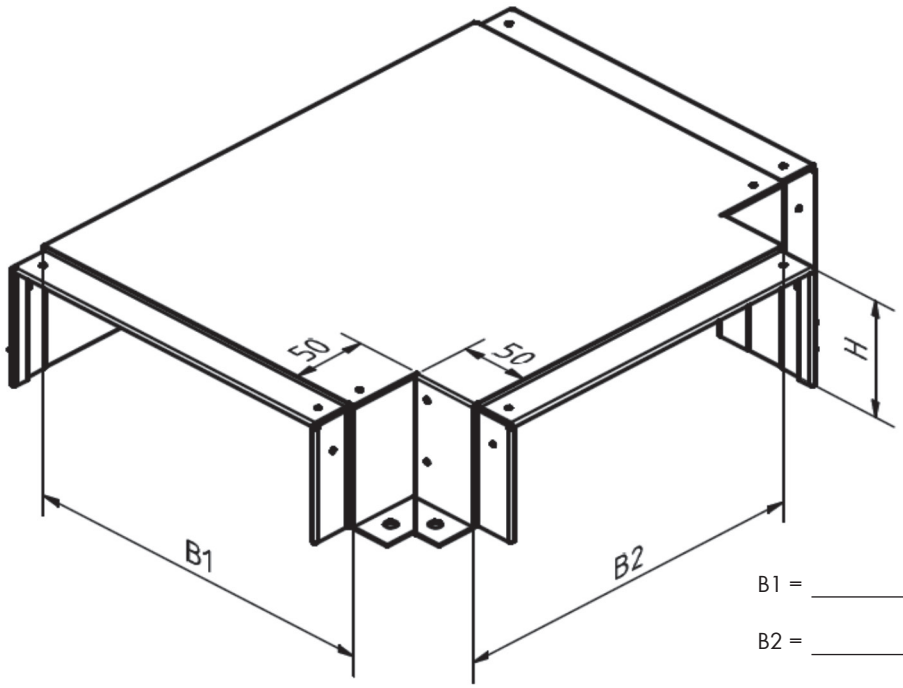

B1 = _____ mm

B2 = _____ mm

H = _____ mm

Stück _____

Bemerkungen: _____

MCVP-SF-07/22

AUFMASSBLATT FÜR REDUZIERUNG, 3-SEITIG

Blatt _____ von _____

Firma:	Datum:
Straße/Nr.:	Liefertermin:
PLZ/Ort:	Bauvorhaben:

bitte zutreffendes ankreuzen:

Feuerwiderstandsklasse:	☐ I 30	☐ I 60	☐ I 90	☐ I 120
Oberflächenfarbe:	☐ verzinkt	☐ weiß RAL 9010	☐ nach RAL _____	☐ V2A
Ausführungsvariante:	☐ Standard	☐ mit Montagewinkel	☐ 3-teilig	

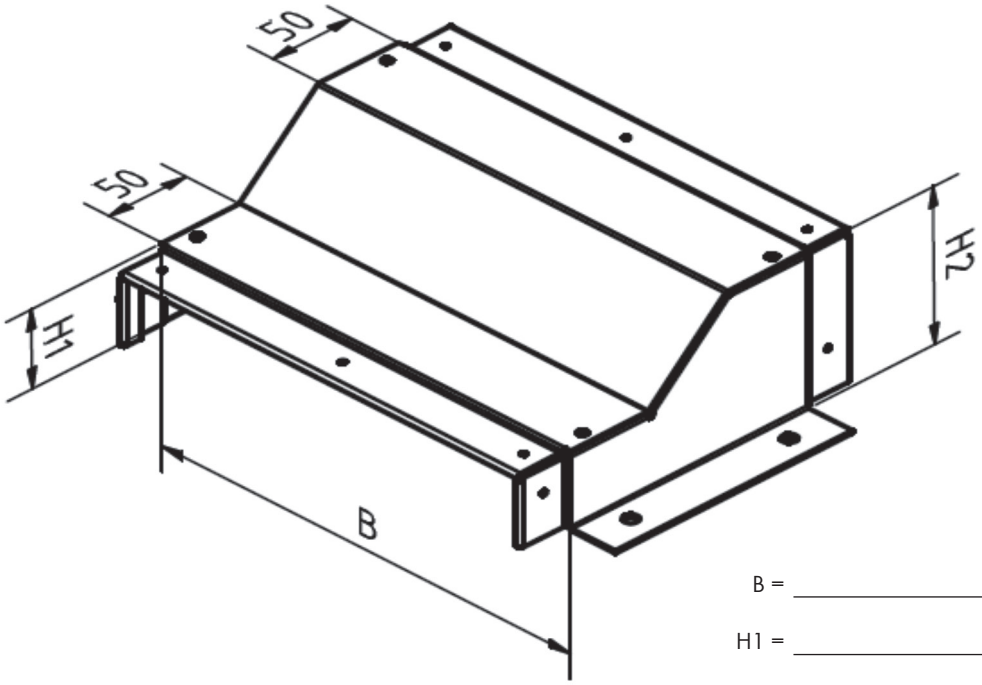

B = _____ mm

H1 = _____ mm

H2 = _____ mm

Stück _____

Bemerkungen: _____

MCVP-SF-07/22

AUFMASSBLATT FÜR GERADER KANAL, 3-SEITIG

Blatt _____ von _____

Firma:	Datum:
Straße/Nr.:	Liefertermin:
PLZ/Ort:	Bauvorhaben:

bitte zutreffendes ankreuzen:

Feuerwiderstandsklasse:	☐ I 30	☐ I 60	☐ I 90	☐ I 120
Oberflächenfarbe:	☐ verzinkt	☐ weiß RAL 9010	☐ nach RAL _____	☐ V2A
Ausführungsvariante:	☐ Standard	☐ mit Montagewinkel	☐ 3-teilig	

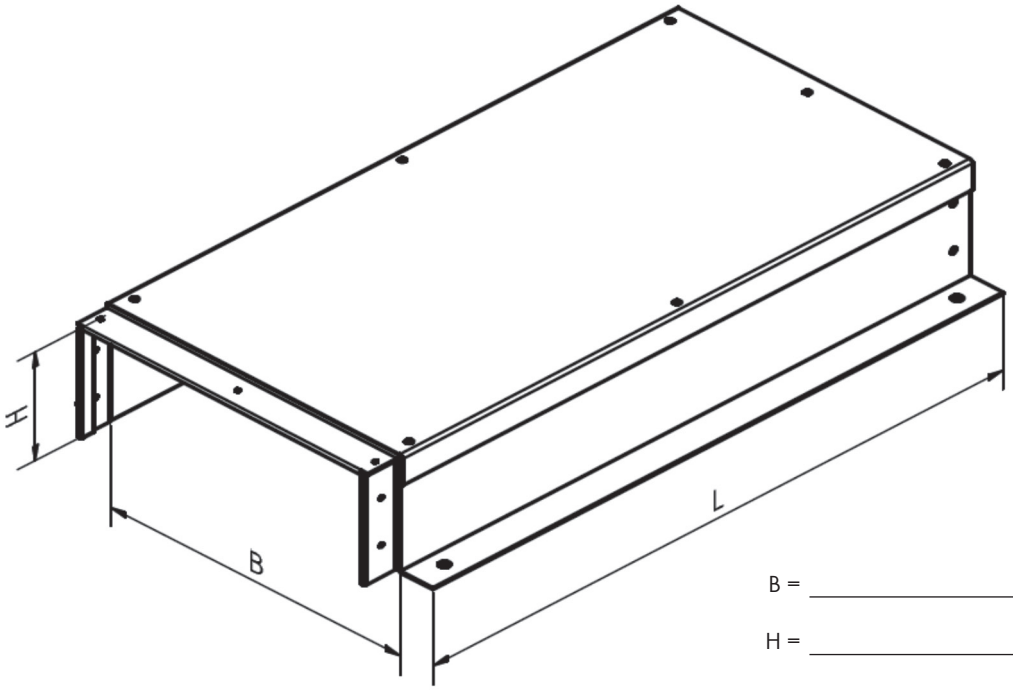

B = _____ mm

H = _____ mm

L = _____ mm

Stück _____

Bemerkungen: _____

MCVP-SF-07/22

AUFMASSBLATT FÜR PASSSTÜCK, 3-SEITIG

Blatt _____ von _____

Firma:	Datum:
Straße/Nr.:	Liefertermin:
PLZ/Ort:	Bauvorhaben:

bitte zutreffendes ankreuzen:

Feuerwiderstandsklasse:	☐ I 30	☐ I 60	☐ I 90	☐ I 120
Oberflächenfarbe:	☐ verzinkt	☐ weiß RAL 9010	☐ nach RAL _____	☐ V2A
Ausführungsvariante:	☐ Standard	☐ mit Montagewinkel	☐ 3-teilig	

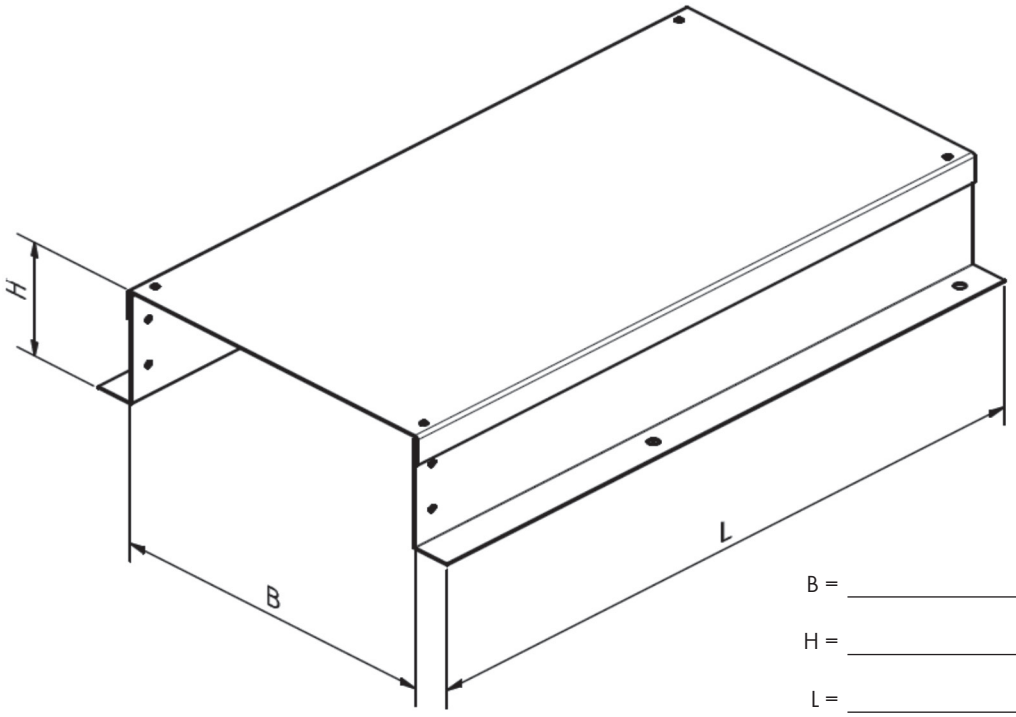

B = _____ mm

H = _____ mm

L = _____ mm

Stück _____

Bemerkungen: _____

MCVP-SF-07/22

AUFMASSBLATT FÜR FLACHWINKEL, 4-SEITIG

Blatt _____ von _____

Firma:	Datum:
Straße/Nr.:	Liefertermin:
PLZ/Ort:	Bauvorhaben:

bitte zutreffendes ankreuzen:

Feuerwiderstandsklasse:	☐ I 30	☐ I 60	☐ I 90	☐ I 120
Oberflächenfarbe:	☐ verzinkt	☐ weiß RAL 9010	☐ nach RAL _____	☐ V2A
Ausführungsvariante:	☐ Standard	☐ mit Dichtband	☐ Kanal ≤ 50x ≤ 50	

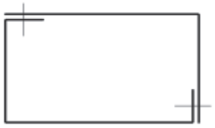

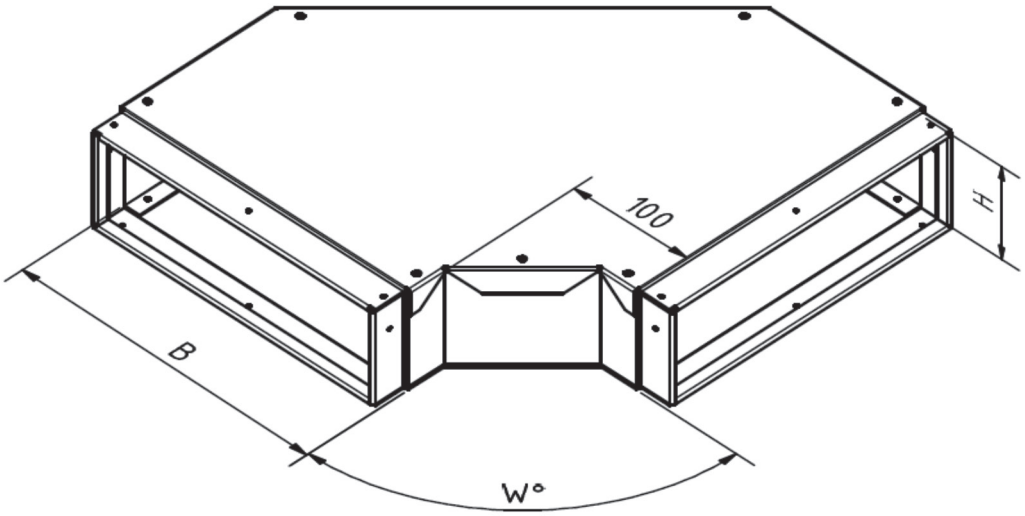

B = _____ mm

H = _____ mm

W = _____ °

Stück = _____

Bemerkungen: _____

_____

MCVP-SF-07/22

AUFMASSBLATT FÜR FLACHWINKEL, 4-SEITIG

Blatt _____ von _____

Firma:	Datum:
Straße/Nr.:	Liefertermin:
PLZ/Ort:	Bauvorhaben:

bitte zutreffendes ankreuzen:

Feuerwiderstandsklasse:	☐ I 30	☐ I 60	☐ I 90	☐ I 120
Oberflächenfarbe:	☐ verzinkt	☐ weiß RAL 9010	☐ nach RAL _____	☐ V2A
Ausführungsvariante:	☐ Standard	☐ mit Dichtband	☐ Kanal ≤ 50x ≤ 50	

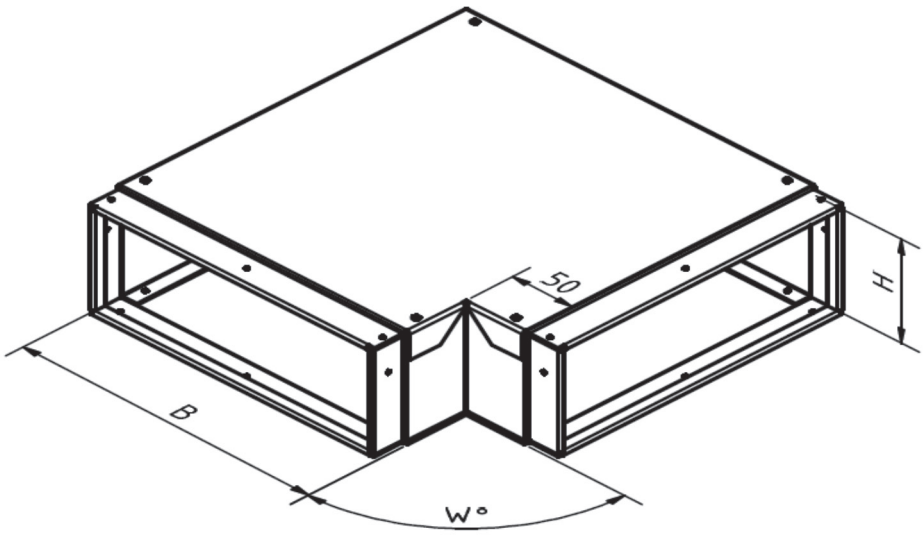

B = _____ mm

H = _____ mm

W = _____ °

Stück = _____

Bemerkungen: _____

_____

MCVP-SF-07/22

AUFMASSBLATT FÜR AUSSENECKE, 4-SEITIG

Blatt _____ von _____

Firma:	Datum:
Straße/Nr.:	Liefertermin:
PLZ/Ort:	Bauvorhaben:

bitte zutreffendes ankreuzen:

Feuerwiderstandsklasse:	☐ I 30	☐ I 60	☐ I 90	☐ I 120
Oberflächenfarbe:	☐ verzinkt	☐ weiß RAL 9010	☐ nach RAL _____	☐ V2A
Ausführungsvariante:	☐ Standard	☐ mit Dichtband	☐ Kanal ≤ 50x ≤ 50	

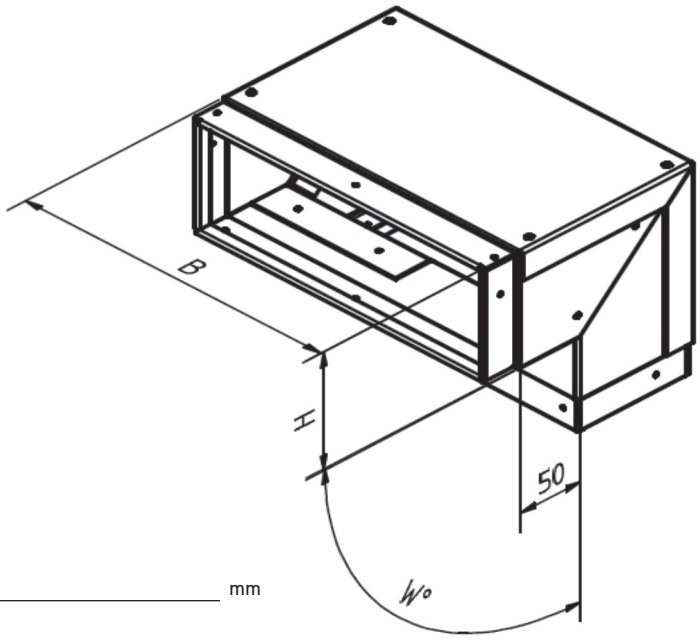

B = _____ mm

H = _____ mm

W = _____ °

Stück = _____

Bemerkungen: _____

MCVP-SF-07/22

AUFMASSBLATT FÜR INNENECKE, 4-SEITIG

Blatt _____ von _____

Firma:	Datum:
Straße/Nr.:	Liefertermin:
PLZ/Ort:	Bauvorhaben:

bitte zutreffendes ankreuzen:

Feuerwiderstandsklasse:	☐ I 30	☐ I 60	☐ I 90	☐ I 120
Oberflächenfarbe:	☐ verzinkt	☐ weiß RAL 9010	☐ nach RAL _____	☐ V2A
Ausführungsvariante:	☐ Standard	☐ mit Dichtband	☐ Kanal ≤ 50x ≤ 50	

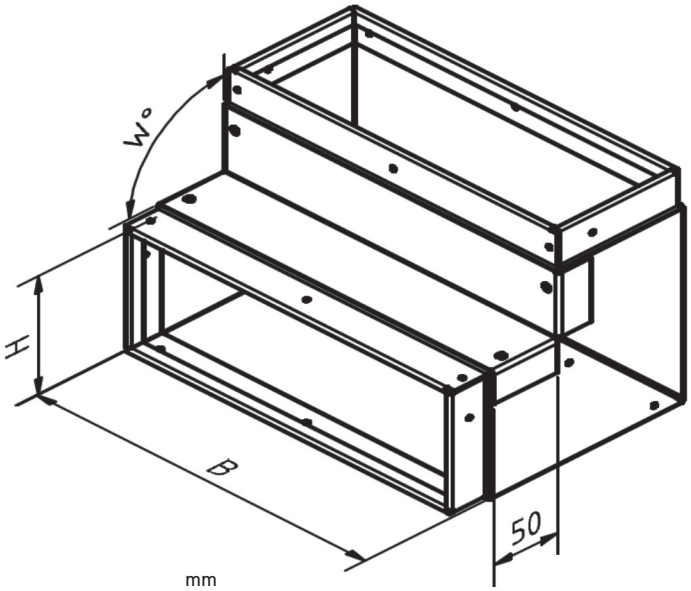

B = _____ mm

H = _____ mm

W = _____ °

Stück = _____

Bemerkungen: _____

MCVP-SF-07/22

AUFMASSBLATT FÜR ABSCHLUSSKAPPE, 4-SEITIG

Blatt _____ von _____

Firma:	Datum:
Straße/Nr.:	Liefertermin:
PLZ/Ort:	Bauvorhaben:

bitte zutreffendes ankreuzen:

Feuerwiderstandsklasse:	☐ I 30	☐ I 60	☐ I 90	☐ I 120
Oberflächenfarbe:	☐ verzinkt	☐ weiß RAL 9010	☐ nach RAL _____	☐ V2A
Ausführungsvariante:	☐ Standard	☐ mit Dichtband	☐ Kanal ≤ 50x ≤ 50	

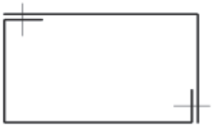

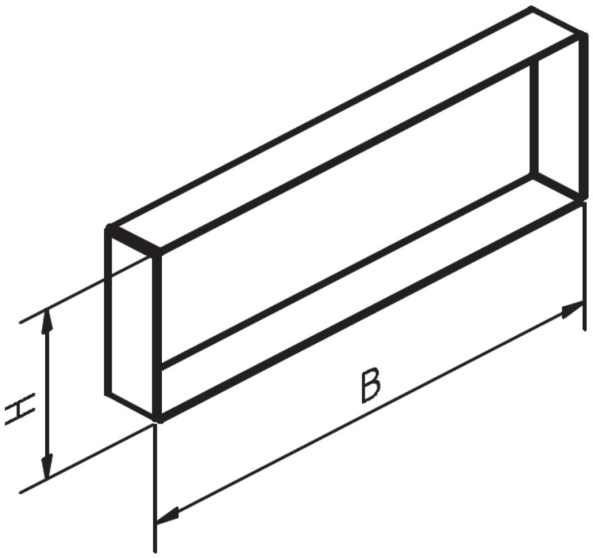

B = _____ mm

H = _____ mm

Stück = _____

Bemerkungen: _____

_____

MCVP-SF-07/22

AUFMASSBLATT FÜR WANDANSCHLUSSKRAGEN, 4-SEITIG

Blatt _____ von _____

Firma:	Datum:
Straße/Nr.:	Liefertermin:
PLZ/Ort:	Bauvorhaben:

bitte zutreffendes ankreuzen:

Feuerwiderstandsklasse:	☐ I 30	☐ I 60	☐ I 90	☐ I 120
Oberflächenfarbe:	☐ verzinkt	☐ weiß RAL 9010	☐ nach RAL _____	☐ V2A
Ausführungsvariante:	☐ Standard	☐ mit Dichtband	☐ Kanal ≤ 50x ≤ 50	

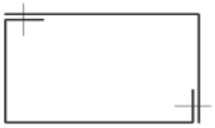

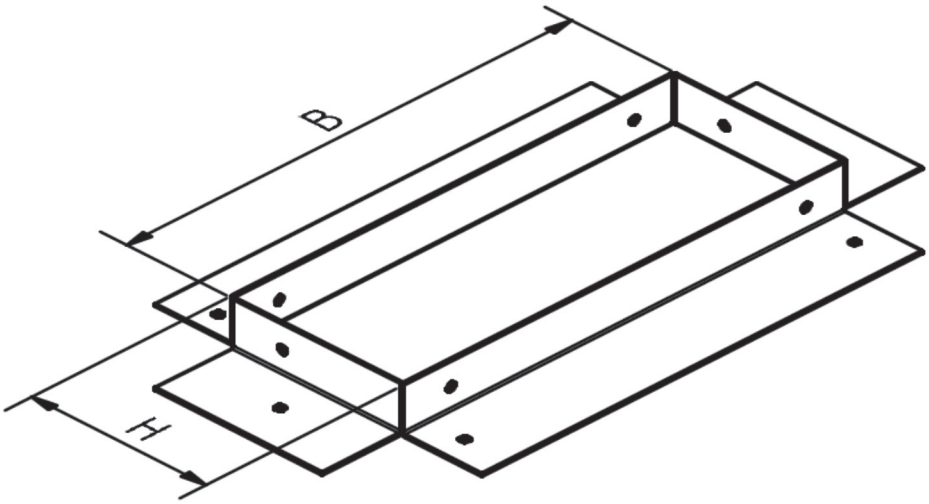

B = _____ mm

H = _____ mm

Stück = _____

Bemerkungen: _____

_____

Adolf Würth GmbH & Co. KG · 74650 Künzelsau, Germany · T +49 7940 15-0 · F +49 7940 15-1000 · www.wuerth.com

AUFMASSBLATT FÜR T-STÜCK, 4-SEITIG

Blatt _____ von _____

Firma:	Datum:
Straße/Nr.:	Liefertermin:
PLZ/Ort:	Bauvorhaben:

bitte zutreffendes ankreuzen:

Feuerwiderstandsklasse:	☐ I 30	☐ I 60	☐ I 90	☐ I 120
Oberflächenfarbe:	☐ verzinkt	☐ weiß RAL 9010	☐ nach RAL _____	☐ V2A
Ausführungsvariante:	☐ Standard	☐ mit Dichtband	☐ Kanal ≤ 50x ≤ 50	

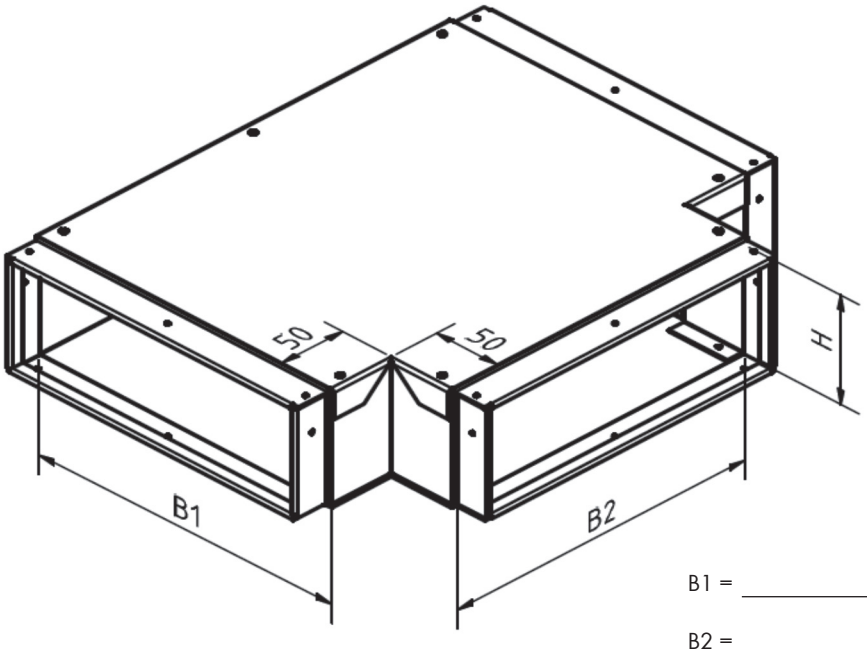

B1 = _____ mm

B2 = _____ mm

H = _____ mm

Stück = _____

Bemerkungen: _____

MCVP-SF-07/22

AUFMASSBLATT FÜR REDUZIERUNG, 4-SEITIG

Blatt _____ von _____

Firma:	Datum:
Straße/Nr.:	Liefertermin:
PLZ/Ort:	Bauvorhaben:

bitte zutreffendes ankreuzen:

Feuerwiderstandsklasse:	☐ I 30	☐ I 60	☐ I 90	☐ I 120
Oberflächenfarbe:	☐ verzinkt	☐ weiß RAL 9010	☐ nach RAL _____	☐ V2A
Ausführungsvariante:	☐ Standard	☐ mit Dichtband	☐ Kanal ≤ 50x ≤ 50	

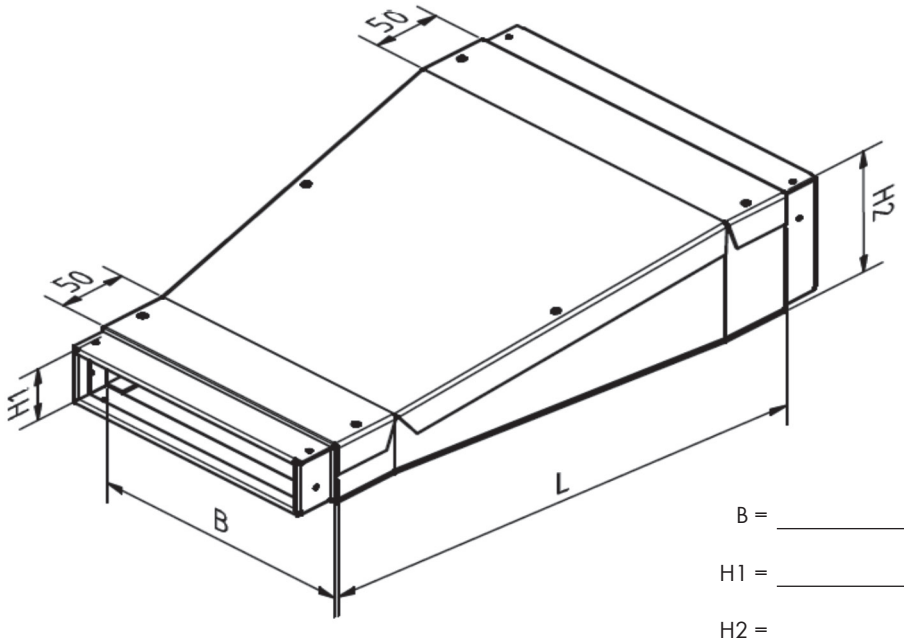

B = _____ mm

H1 = _____ mm

H2 = _____ mm

L = _____ mm

Stück = _____

Bemerkungen: _____

MCVP-SF-07/22

AUFMASSBLATT FÜR GERADER KANAL, 4-SEITIG

Blatt _____ von _____

Firma:	Datum:
Straße/Nr.:	Liefertermin:
PLZ/Ort:	Bauvorhaben:

bitte zutreffendes ankreuzen:

Feuerwiderstandsklasse:	☐ I 30	☐ I 60	☐ I 90	☐ I 120
Oberflächenfarbe:	☐ verzinkt	☐ weiß RAL 9010	☐ nach RAL _____	☐ V2A
Ausführungsvariante:	☐ Standard	☐ mit Dichtband	☐ Kanal ≤ 50x ≤ 50	

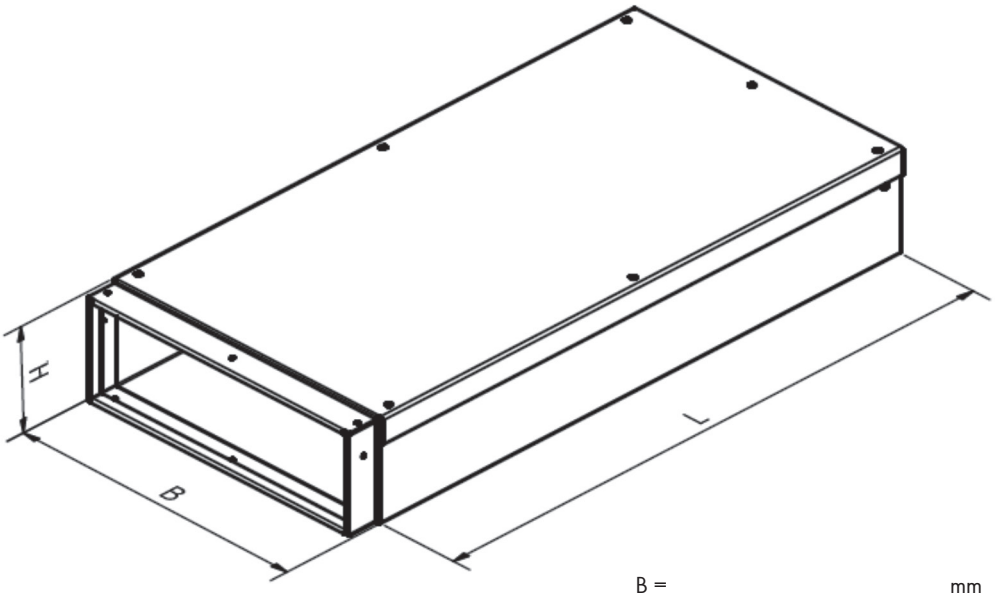

B = _____ mm

H = _____ mm

L = _____ mm

Stück = _____

Bemerkungen: _____

_____

MCVP-SF-07/22

AUFMASSBLATT FÜR PASSSTÜCK, 4-SEITIG

Blatt _____ von _____

Firma:	Datum:
Straße/Nr.:	Liefertermin:
PLZ/Ort:	Bauvorhaben:

bitte zutreffendes ankreuzen:

Feuerwiderstandsklasse:	☐ I 30	☐ I 60	☐ I 90	☐ I 120
Oberflächenfarbe:	☐ verzinkt	☐ weiß RAL 9010	☐ nach RAL _____	☐ V2A
Ausführungsvariante:	☐ Standard	☐ mit Dichtband	☐ Kanal ≤ 50x ≤ 50	

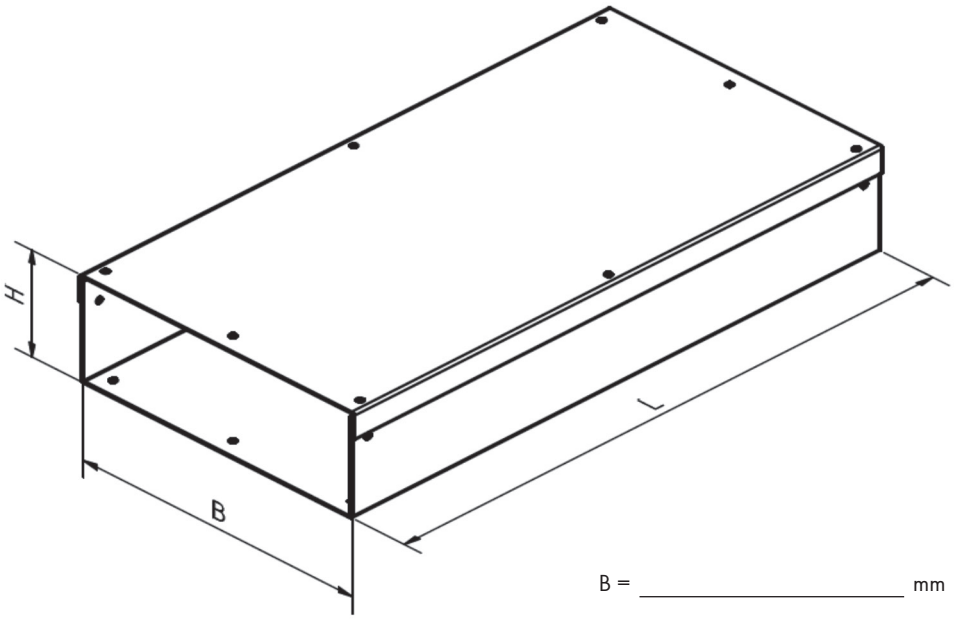

B = _____ mm

H = _____ mm

L = _____ mm

Stück = _____

Bemerkungen: _____

MCVP-SF-07/22

AUFMASSBLATT FÜR KREUZUNG, 4-SEITIG

Blatt _____ von _____

Firma:	Datum:
Straße/Nr.:	Liefertermin:
PLZ/Ort:	Bauvorhaben:

bitte zutreffendes ankreuzen:

Feuerwiderstandsklasse:	☐ I 30	☐ I 60	☐ I 90	☐ I 120
Oberflächenfarbe:	☐ verzinkt	☐ weiß RAL 9010	☐ nach RAL _____	☐ V2A
Ausführungsvariante:	☐ Standard	☐ mit Dichtband	☐ Kanal ≤ 50x ≤ 50	

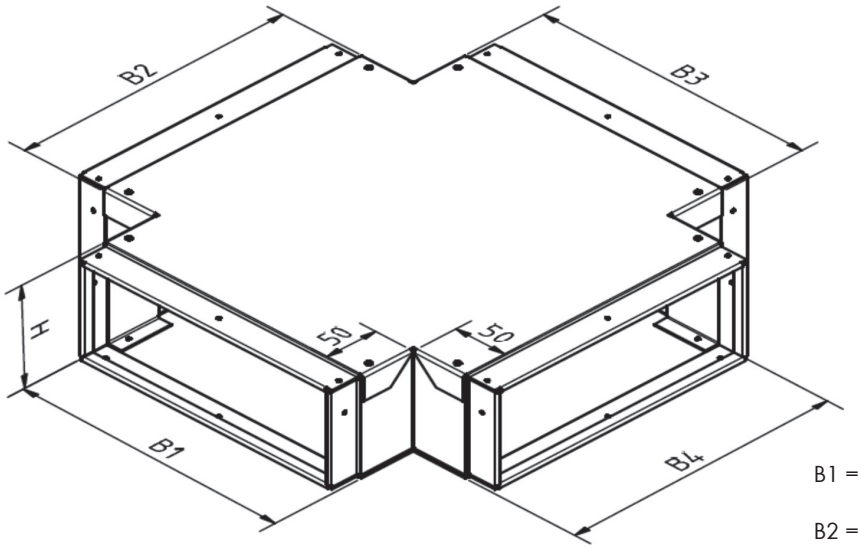

B1 = _____ mm

B2 = _____ mm

B3 = _____ mm

B4 = _____ mm

H = _____ mm

Stück = _____

Bemerkungen: _____

MCVP-SF-07/22

AUFMASSBLATT FÜR S-STÜCK, 4-SEITIG

Blatt _____ von _____

Firma:	Datum:
Straße/Nr.:	Liefertermin:
PLZ/Ort:	Bauvorhaben:

bitte zutreffendes ankreuzen:

Feuerwiderstandsklasse:	☐ I 30	☐ I 60	☐ I 90	☐ I 120
Oberflächenfarbe:	☐ verzinkt	☐ weiß RAL 9010	☐ nach RAL _____	☐ V2A
Ausführungsvariante:	☐ Standard	☐ mit Dichtband	☐ Kanal ≤ 50x ≤ 50	

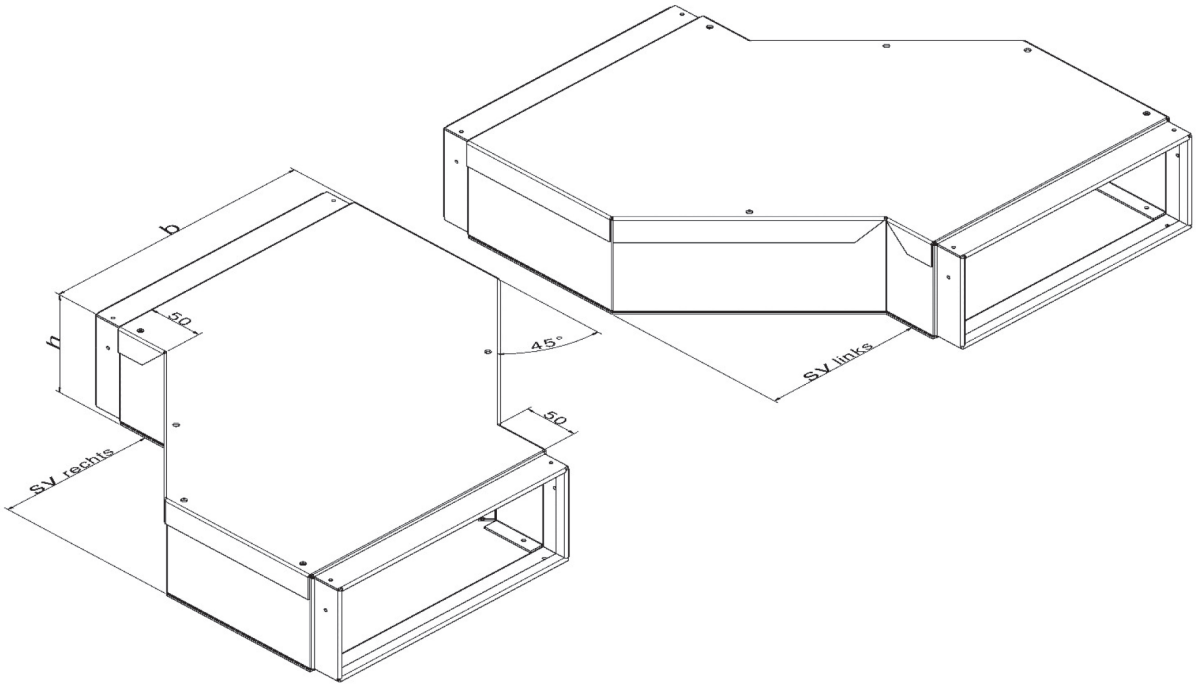

S-Stück rechts ☐ B = _____ SV = _____

S-Stück links ☐ H = _____ Stück = _____

Bemerkungen: _____

MCVP-SF-07/22

AUFMASSBLATT FÜR ABFLACHUNG, 4-SEITIG

Blatt _____ von _____

Firma:	Datum:
Straße/Nr.:	Liefertermin:
PLZ/Ort:	Bauvorhaben:

bitte zutreffendes ankreuzen:

Feuerwiderstandsklasse:	☐ I 30	☐ I 60	☐ I 90	☐ I 120
Oberflächenfarbe:	☐ verzinkt	☐ weiß RAL 9010	☐ nach RAL _____	☐ V2A
Ausführungsvariante:	☐ Standard	☐ mit Dichtband	☐ Kanal ≤ 50x ≤ 50	

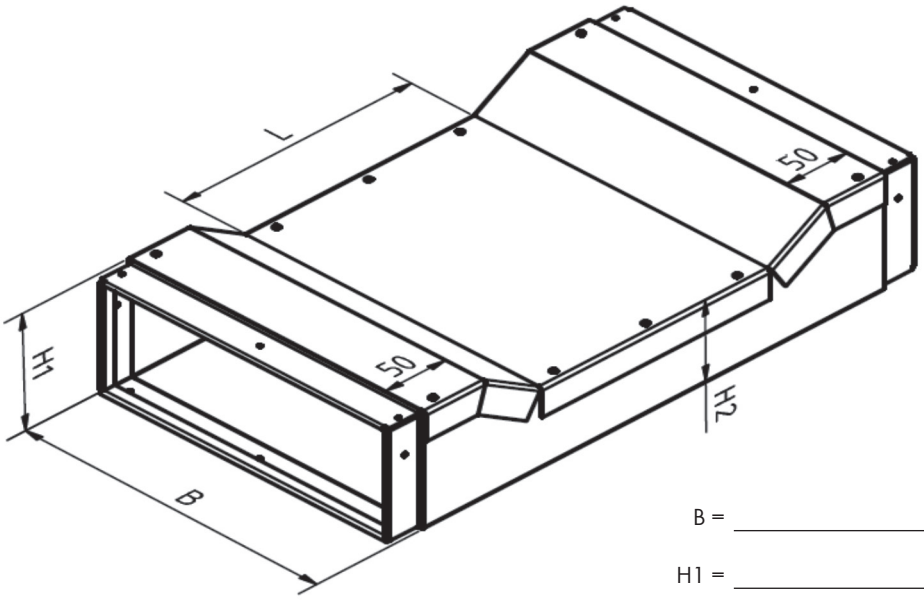

B = _____ mm

H1 = _____ mm

H2 = _____ mm

L = _____ mm

Stück = _____

Bemerkungen: _____

MCVP-SF-07/22

AUFMASSBLATT FÜR ETAGE, 4-SEITIG

Blatt _____ von _____

Firma:	Datum:
Straße/Nr.:	Liefertermin:
PLZ/Ort:	Bauvorhaben:

bitte zutreffendes ankreuzen:

Feuerwiderstandsklasse:	☐ I 30	☐ I 60	☐ I 90	☐ I 120
Oberflächenfarbe:	☐ verzinkt	☐ weiß RAL 9010	☐ nach RAL _____	☐ V2A
Ausführungsvariante:	☐ Standard	☐ mit Dichtband	☐ Kanal ≤ 50x ≤ 50	

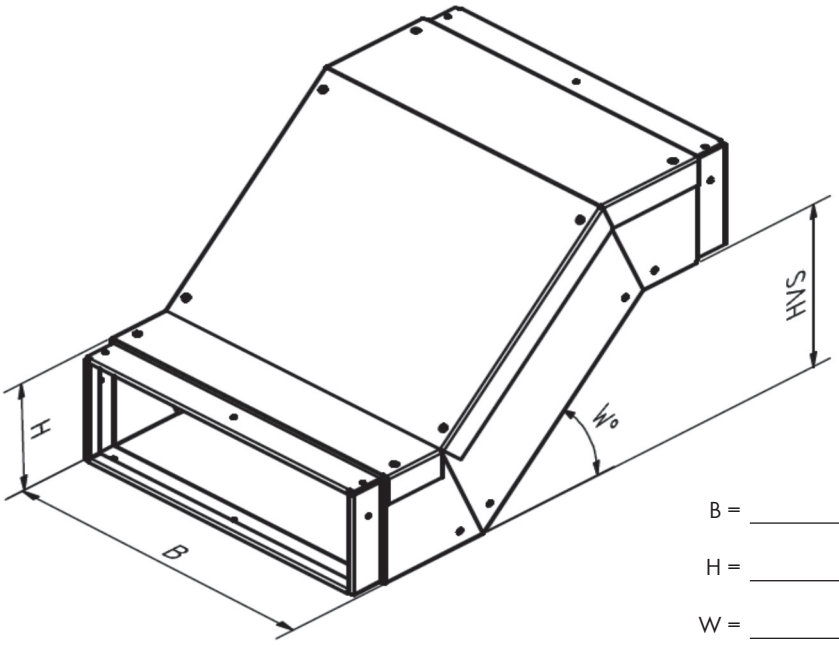

B = _____ mm

H = _____ mm

W = _____ °

HVS = _____ mm

Stück = _____

Bemerkungen: _____

MCVP-SF-07/22

S-Bestellung Brandschutz I-Kanal in weiß					Feuerwider-standsklasse	Art.-Nr.
Gerader Kanal, reinweiß RAL 9010, 2.000 mm	**Länge**	**Breite**	**Höhe**	**Artikel**	I 90	
	2.000	30	30	H8147046		**0973 997 008**
	2.000	40	40	H8147047		**0973 997 009**
	2.000	80	50	H8147080		**0997 364 147**
	2.000	200	50	H8147081		**0997 494 457**
	2.000	260	100	H8147082		**0997 414 487**
	2.000	400	120	H8147083		**0997 643 384**
Flachwinkel 90°, reinweiß RAL 9010	**L1/L2**	**Breite**	**Höhe**	**Artikel**	I 90	
	Flachwinkel in 30/30 bzw. 40/40 technisch nicht machbar. Innenecke oder Außenecke verwenden.					
	100	80	50	H8147090		**0997 342 740**
	100	200	50	H8147091		**0997 610 449**
	100	260	100	H8147092		**0997 354 040**
	100	400	120	H8147093		**0997 342 743**
Innenecke 90°, reinweiß RAL 9010	**L1/L2**	**Breite**	**Höhe**	**Artikel**	I 90	
	50	30	30	H81470201		**0973 997 138**
	50	40	40	H81470202		**0973 997 139**
	50	80	50	H8147095		**0997 414 486**
	50	200	50	H8147096		**0997 610 592**
	50	260	100	H8147097		**0997 610 593**
	50	400	120	H8147098		**0997 342 747**
Außenecke 90°, reinweiß RAL 9010	**L1/L2**	**Breite**	**Höhe**	**Artikel**	I 90	
	50	30	30	H81471221		**0973 997 158**
	50	40	40	H81471221		**0973 997 159**
	50	80	50	H8147100		**0997 456 745**
	50	200	50	H8147101		**0997 610 595**
	50	260	100	H8147102		**0997 610 596**
	50	400	120	H8147103		**0997 342 751**
T-Stück, reinweiß RAL 9010	**L1/L2**	**Breite**	**Höhe**	**Artikel**	I 90	
	50	30	30	H81471231		**0973 997 128**
	50	40	40	H81471232		**0973 997 129**
	50	80	50	H8147105		**0997 610 597**
	50	200	50	H8147106		**0997 610 598**
	50	260	100	H8147107		**0997 610 599**
	50	400	120	H8147108		**0997 457 845**
Abschlusskappe, reinweiß RAL 9010	**Breite**	**Höhe**	**Artikel**		I 90	
	30	30	H81471070			**0973 997 078**
	40	40	H81471071			**0973 997 079**
	80	50	H8147110			**0997 400 649**
	200	50	H8147111			**0997 535 710**
	260	100	H8147112			**0997 588 561**
	400	120	H8147113			**0997 539 321**

* Maßeinheit in mm

MCVP-SF-07/22